PRODUCT DATASHEET | IL-DS600KSW

DREAM SIRIUS LED 42W Ø600MM 3.000/4.000/5.700K WIT INCL. DALI2 DRIVER

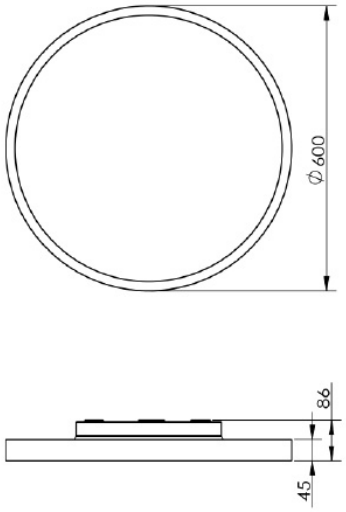

Size	Model(s)	Current (mA)	Wattage (W)	Lumen output (lm)		
				3.000K	4.000K	5.700K
Ø600MM	IL-DS600KSW IL-DS600KSB	650	24	2376	2640	2508
		700	26	2574	2860	2717
		750	28	2772	3080	2926
		800	30	2970	3300	3135
		850	32	3168	3520	3344
		900	34	3366	3740	3553
		950	36	3564	3960	3762
		1000	38	3762	4180	3971
		1050	40	3960	4400	4180
		1100	42	4158	4620	4389 *

*Standard factory setting

OMSCHRIJVING

De Dream Sirius is een echte eyecatcher voor iedere (zakelijke) ruimte. De plafonniere heeft 30% uplight en 70% downlight, dit geeft een mooi ruimtelijk effect. Het armatuur is verkrijgbaar in 3 maten, te weten 400mm, 600mm en 800mm. En verkrijgbaar in de kleuren zwart en wit. Met de switches achterop kan er geschakeld worden tussen drie lichtkleuren: 3.000, 4.000 en 5.700K. De Dream Sirius is op meerdere manieren te bevestigen aan het plafond (of de muur). Het armatuur kan direct aan het plafond bevestigd worden maar er kan ook gebruik gemaakt worden van een 3-voudige pendelkit waar de lengte mee ingesteld kan worden of maak gebruik van de vaste pendelstang voor een superstrakke uitstraling. Deze accessoires sluiten perfect aan bij het armatuur. Het armatuur is uitgerust met onze universele Dali driver, de IL-D53DALI2. Hierdoor is de Dream Sirius DALI2 dimbaar, 0-10V dimbaar en push-dimbaar. - 30% uplight en 70% downlight - 3CCT (3.000, 4.000 en 5.700K)

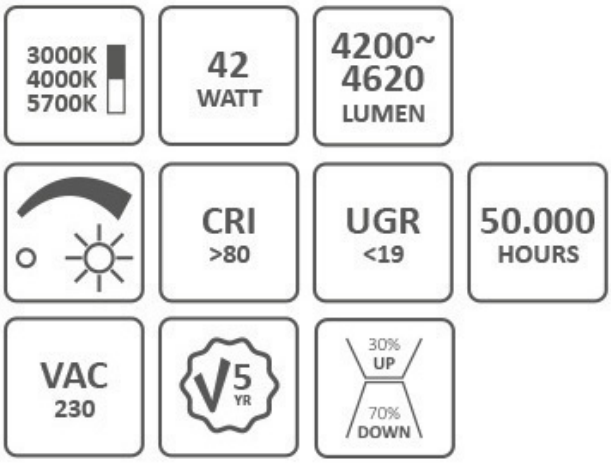

JACSKOOPMAN

SPECIFICATIES

Merk:	Interlight
Product type:	Plafonnière
Geschikt voor wandmontage:	Nee, Ja
Geschikt voor wandmontage:	Ja
Geschikt voor plafondmontage:	Ja
Geschikt voor inbouwmontage:	Nee
Geschikt voor pendelophanging:	Ja
Geschikt voor opbouwmontage:	Ja
Met bevestigingsmateriaal:	Ja
Geschikt voor beeldschermwerkplaats volgens EN 12464-1:	Ja
Lamptype:	LED niet uitwisselbaar
Met lichtbron:	Ja
Geschikt voor aantal lichtbronnen:	1
Lamphouder:	Overig
Materiaal behuizing:	Aluminium
Oppervlaktebescherming behuizing:	Geplastificeerd
Kleur behuizing:	Wit
Materiaal afdekking:	Kunststof mat/gesatineerd
Rasteruitvoering:	Geen
Spanningstype:	AC
Nom. spanning:	230 V
Voorschakelapparaat:	LED regeling stroomgestuurd
Voorschakelapparaat inbegrepen:	Ja
Verwisselbare voorschakelapparatuur:	Nee
Dimbaar:	Ja
Dimbaar 0-10 V:	Ja
Dimbaar DALI:	Nee

Dimbaar Dali-2:	Ja
Dimbaar met push-button:	Ja
Lichtverdeler:	Diffuserlens/optiek/paneel
Lichtverdeling:	Symmetrisch
Stralingshoek:	>80° - Extreem breedstralend
Kleur consistentie (McAdam ellips):	SDCM3
Lichtuittrede:	Direct
Energie-efficiëntieklasse van de lichtbron volgens EU regelgeving 2019/2015:	E
Lumenbehoud bij gemiddelde levensduur van 35.000 uur bij 25 °C omgeving (tq):	90 %
Lumenbehoud bij gemiddelde levensduur van 50.000 uur bij 25 °C omgeving (tq):	87 %
Lumenbehoud bij gemiddelde levensduur van 75.000 uur bij 25 °C omgeving (tq):	81 %
Uitval bij gemiddelde levensduur van 35.000 uur bij 25 °C omgeving (tq):	5 %
Uitval bij gemiddelde levensduur van 50.000 uur bij 25 °C omgeving (tq):	10 %
Nom. levensduur L80/B10 bij 25 °C:	50000 h
Beschermingsgraad achterzijde (IP):	IP20
Uitval bij gemiddelde levensduur van 75.000 uur bij 25 °C omgeving (tq):	20 %
Beschermingsgraad frontzijde (IP):	IP20
Beschermingsgraad (IP):	IP20
Maximaal aantal armaturen per zekeringautomaat C10 (MCB):	32

Max. aantal armaturen per leidingbeveiligingsschakelaar B16:	52
Max. aantal armaturen per leidingbeveiligingsschakelaar C16:	52
Slagvastheid:	IK03
Beschermingsklasse volgens IEC 61140:	I
Noodstroomvoorzieningssystee m:	Geen
Nom. omgevingstemperatuur volgens IEC62722-2-1:	-20 - 40 °C
Met schakelaar:	Nee
Met aanwezigheidsmelder:	Nee
Met bewegingssensor:	Nee
Specifieke lichtstroom armatuur:	110 lm/W
Effectieve lichtstroom volgens IEC 62722-2-1:	4410 lm
Met lichtsensor:	Nee
Afdekking armatuur met thermisch isolatiemateriaal mogelijk:	Nee
Met luchtsleuven:	Nee
Gloeidraadtest volgens IEC 60695-2-11:	650 °C - 30 s
Geschikt voor lampvermogen:	42 W
Specifieke lichtstroom armatuur:	110 lm/W
Max. systeemvermogen:	42 W
Effectieve lichtstroom volgens IEC 62722-2-1:	2375 - 4620 lm
Lichtkleur:	Wit
Kleurtemperatuur:	3000 - 5700 K
Kleurweergave-index:	80-89
Stroboscoopeffectwaarde SVM:	0.01
Hoogte/diepte:	86 mm

Buitendiameter:	600 mm
Soort bedrading:	Eindig
Aantal polen:	3
Aansluitwijze:	Steekklem
Verblindingsbegrenzing (UGR):	19
Lichtkleur regelbaar:	Standen
Lichtstroom regelbaar:	Standen
Stralingshoek regelbaar:	Nee
Bediening via Bluetooth:	Nee
Compatible met Casambi:	Nee
Compatible met Apple HomeKit:	Nee
Compatible met Google Assistant:	Nee
Compatible met Amazon Alexa:	Nee
Met IFTTT ondersteuning:	Nee

ACCESSOIRES

Artikel	Omschrijving
IL-DSPKITW	Dream Sirius pendelkit 1.500mm wit
IL-DSPKITB	Dream Sirius pendelkit 1.500mm zwart
IL-DSPSETW	Dream Sirius pendelstang 500mm wit
IL-DSPSETB	Dream Sirius pendelstang 500mm zwart

BESCHIKBARE DOWNLOADS VIA WEBSITE

Driver handleiding
LDT-File
Circuitbreaker
Handleiding