PRODUCT DATASHEET | IL-FS7K27SW

FOUR SQUARE LED DOWNLIGHT 7W 80X80MM 2.700K ZILVER WIT EX. DRIVER

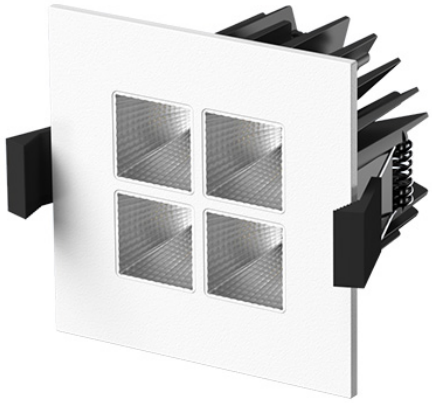

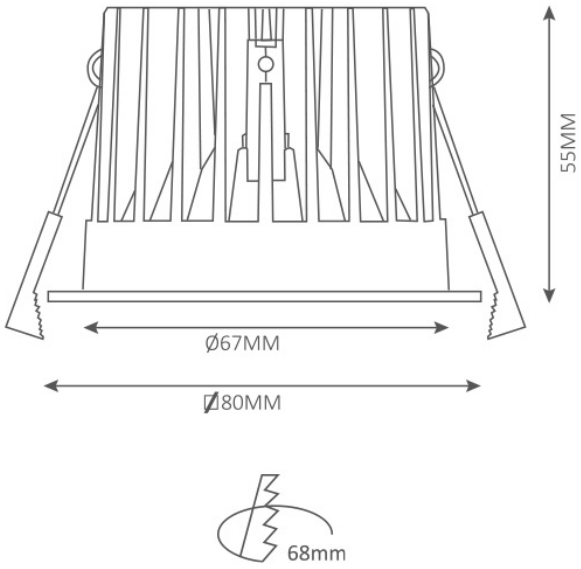

OMSCHRIJVING

Uniek design en een echte sfeermaker! Vierkante downlight met vier reflectoren. Leverbaar in de stoere kleuren matwit en matzwart en met drie verschillende kleuren reflectoren: goud, zilver en classic goud. De 16 led chips (4 x 4 stuks) hebben een standaard lichtkleur van 2.700K, maar onder invloed van de gekozen reflector kan dit in de praktijk iets lager uitvallen. Omdat de led chips diep in het armatuur liggen, is de verblindingsfactor erg laag (UGR<19). De flensmaat van deze downlight is 80x80mm en hij is het beste in te bouwen in gatmaat Ã?68mm. Wordt geleverd exclusief driver. Te combineren met de dimbare Interlight driver IL-DC9D. Een 1-10V of Dali driver kan gekozen worden. Stel de driver in op maximaal 180mA.

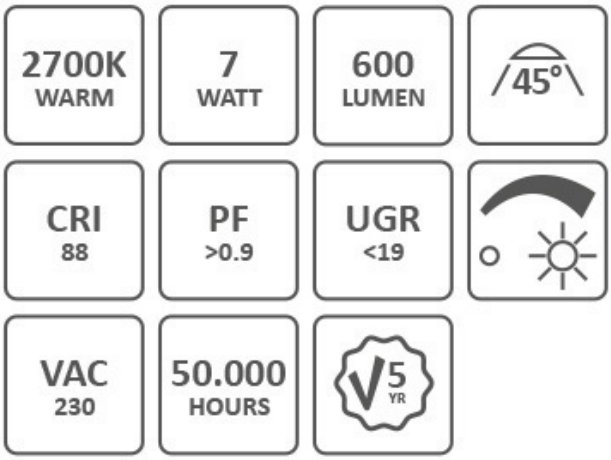

JACSKOOPMAN

SPECIFICATIES

Merk:	Interlight
Product type:	Downlight
Geschikt voor opbouwmontage:	Nee
Geschikt voor inbouwmontage:	Ja
Geschikt voor wandmontage:	Nee
Geschikt voor wandmontage:	Nee
Geschikt voor plafondmontage:	Ja
Geschikt voor truss montage:	Nee
Geschikt voor pendelophanging:	Nee
Geschikt voor voetstuk-/vloermontage:	Nee
Geschikt voor klemmontage:	Nee
Geschikt voor stroomrailmontage:	Nee
Verstelbaarheid:	Niet verstelbaar
Met bewegingssensor:	Nee
Geschikt voor laagspannings-kabelsysteem:	Nee
Lamptype:	LED niet uitwisselbaar
Met lichtsensor:	Nee
Met lichtbron:	Ja
Geschikt voor aantal lichtbronnen:	1
Materiaal behuizing:	Aluminium
Oppervlaktebescherming:	Gelakt
Lamphouder:	Overig
Kleur behuizing:	Wit
Materiaal afdekking:	Kunststof transparant
Oppervlak geborsteld:	Nee
Spanningstype:	AC
Nom. spanning:	230 V
Voorschakelapparaat:	LED regeling stroomgestuurd

Voorschakelapparaat inbegrepen:	Ja, Nee
Dimming afhankelijk van voorschakelapparaat:	Ja
Dimbaar:	Ja
Verwisselbare voorschakelapparatuur:	Ja
Dimbaar 1-10 V:	Ja
Dimbaar Dali-2:	Ja
Dimbaar 0-10 V:	Ja
Dimbaar faseafsnijding:	Ja
Dimbaar faseaansnijding:	Ja
Reflector:	Overig
Lichtverdeler:	Diffuserlens/optiek/paneel
Lichtverdeling:	Symmetrisch
Stralingshoek:	21-40° - Mediumstralend
Lichtuittrede:	Direct
Energie-efficiëntieklasse van de ingebouwde lamp:	A++, A+, A (LED)
Nom. levensduur L80/B10 bij 25 °C:	50000 h
Beschermingsgraad (IP):	IP20
Beschermingsgraad (NEMA):	Overig
Beschermingsklasse volgens IEC 61140:	II
Nom. omgevingstemperatuur volgens IEC62722-2-1:	-10 - 40 °C
Geschikt voor lampvermogen:	7 W
Max. systeemvermogen:	7 W
Effectieve lichtstroom volgens IEC 62722-2-1:	600 lm
Specifieke lichtstroom lamp:	60 lm/W
Kleurtemperatuur:	2700 K
Lichtkleur regelbaar:	Nee

Kleurweergave-index:	80-89
Lichtstroom regelbaar:	Nee
Vermogensfactor:	0.9
Inbouwdiameter:	68 mm
Stralingshoek regelbaar:	Nee
Lengte:	80 mm
Breedte:	80 mm
Hoogte/diepte:	52 mm
Inbouwdiameter:	68 - 75 mm
Soort bedrading:	Eindig
Aantal polen:	2
Aansluitwijze:	Steekklem
Gloeidraadtest volgens IEC 60695-2-11:	650 °C - 30 s
Geschikt voor beeldschermwerkplaats volgens EN 12464-1:	Ja
Verblindingsbegrenzing (UGR):	19

ACCESSOIRES

Artikel	Omschrijving
IL-D14DALI2L	Driver led universeel DALI2 120 t/m 350mA/14W loopable
IL-X2D15-1-10	Driver led dip switch 160 t/m 350mA 1-10V dimbaar
IL-DC9D	Driver led dip switch 120 tot 220mA dimbaar
IL-SPLIT-4-1-100	Splitter 1 naar 4 voor led 100mm

BESCHIKBARE DOWNLOADS VIA WEBSITE

Circuitbreaker
Dimtest
LDT-File
Handleiding